GRUNDOBORE400
Šnekové vrtací zařízení

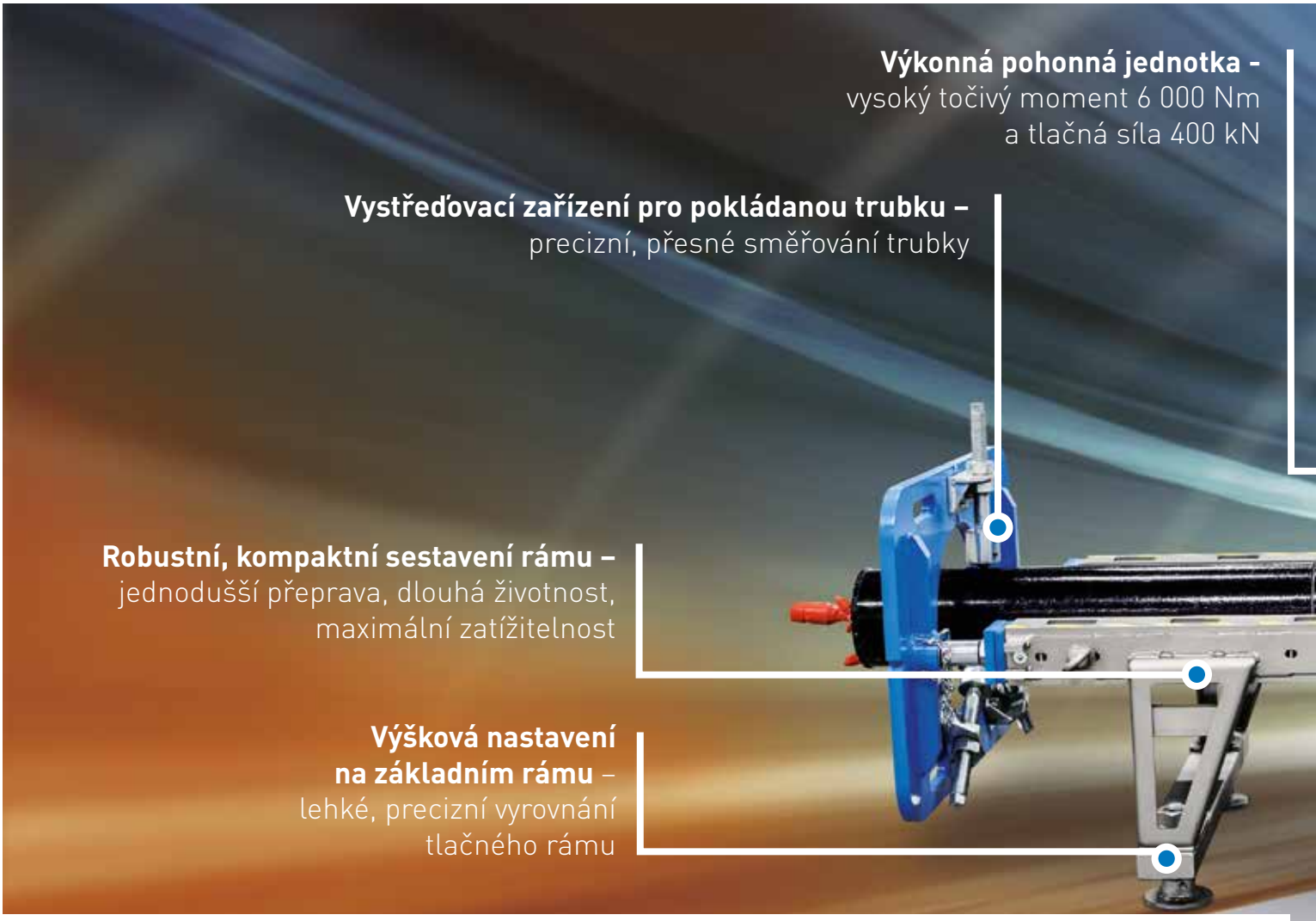

SE SCHOPNOSTMI VYTRVALOSTNÍHO BĚŽCE

plný energie a konstruovaný proti otočení

GRUNDOBORE400

- S GRUNDOBORE400 se dá pokládat potrubí z jámy s vysokou přesností.
- Délky vrtů jsou vhodné pro pokládky kanalizačních domovních přípojek až po svody pro produktové a ochranné trubky do vnějšího průměru 406.
- Tlačný rám se může prodloužit až na 8,50 m, takže je možno pokládat ochranné trubky až v 6 m délkách.

MĚŘICÍ TECHNIKA

Průběh vrtu se přesně kontroluje prostřednictvím video-teodolitu nebo systému „Walk Over", pokud potřeba, mohou být nasazeny oba systémy současně.

ZÁMEK TLAČNÉHO MŮSTKU

Oboustranný klešťový zámek tlačného můstku zajišťuje přímočaré zatlačení trubky.

DÉLKY TLAČNÉHO RÁMU

Dvě rozdílné délky základního rámu 1,6 m a 2,1 m umožňují flexibilní nasazení také při stísněných prostorových poměrech.

ŘÍZENÝ NEBO NEŘÍZENÝ

To je rozhodující otázka

Řízené pilotní ražení

FÁZE 1

U exaktně předem stanovených lineárních průběhů tras se ze startovací jámy nejprve provede pilotní vrt pomocí opticko-elektrického měřicího systému, pilotních tyčí a korekční hlavy.

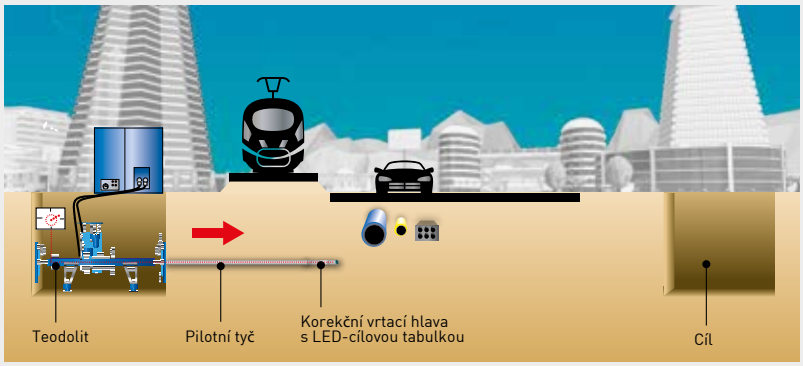

FÁZE 2

Po dokončení pilotního vrtu zůstávájí pilotní tyče ve vrtu a slouží jako vedení pro zavrtání pažnic a šneků s vrtací hlavou při současném vytlačování pilotních tyčí do cílové jámy.

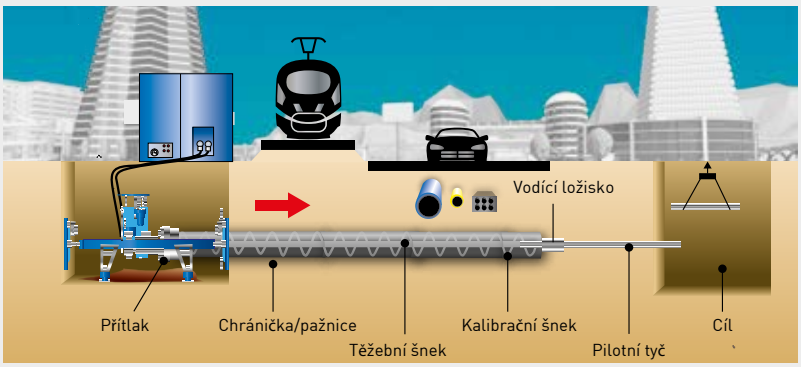

FÁZE 3

Zatlačování produktové trubky se současným vytlačováním vrtacích pažnic do cílové jámy.

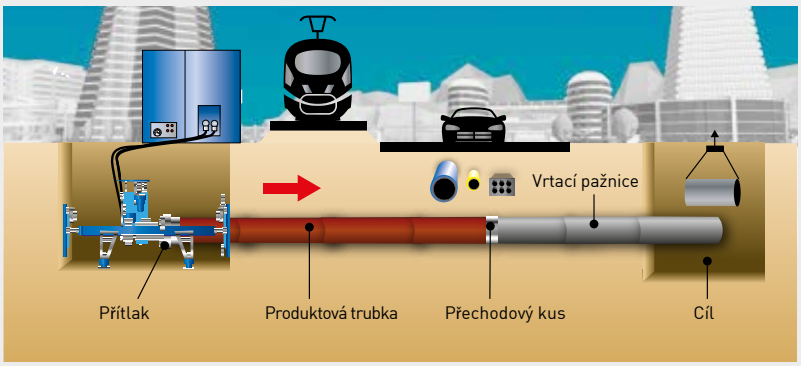

Neřízené pilotní vrtání

FÁZE 1

U ne přesně předem stanovených lineárních průběhů tras se mohou zavrtávat ochranné trubky nebo vrtací pažnice neřízeně přímo, tj. bez pilotního vrtu.
Přitom se zemina uvolňuje od vrtací hlavy a přes šneky se dopravuje do startovací jámy.

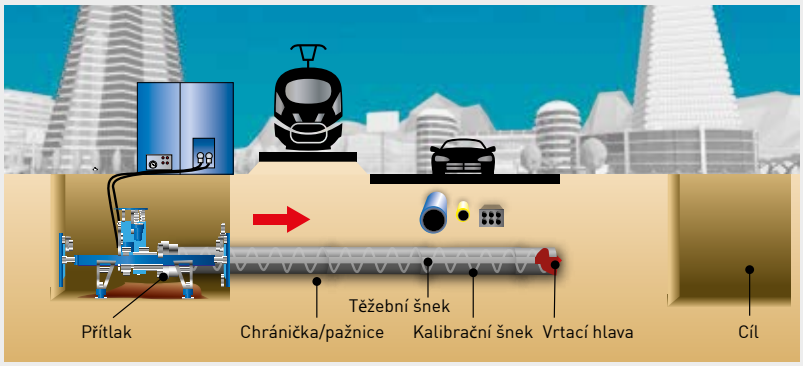

FÁZE 2

Zatlačování produktové trubky se současným vytlačováním vrtacích pažnic do cílové jámy.

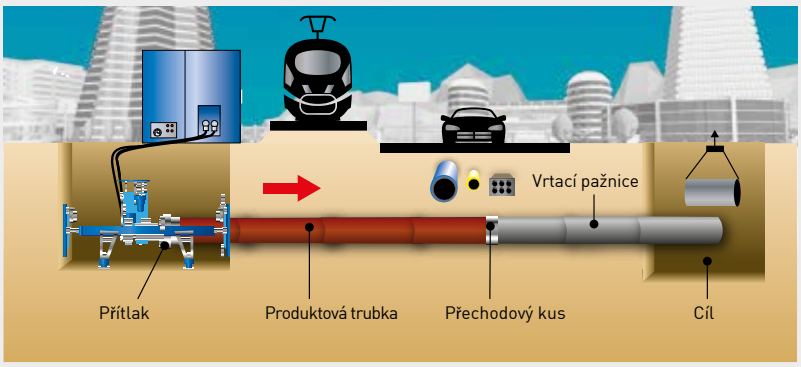

KONTROLA PILOTNÍHO VRTU

Ke kontrole pilotního vrtu – korekční hlavy slouží opticko-elektonický měřicí systém teodolit. U tohoto měřicího systému se do korekční hlavy instaluje LED-cílová tabule na začátek řetězce pilotních tyčí. Tento LED-obraz se přenáší CCD kamerou v teodolitu na monitor. Registrují se nejmenší odchylky od zamýšlené osy vrtu a mohou se korigovat prostřednictvím korekční hlavy. Alternativně nebo doplňkově se může nasadit měřicí systém „Walk-Over".

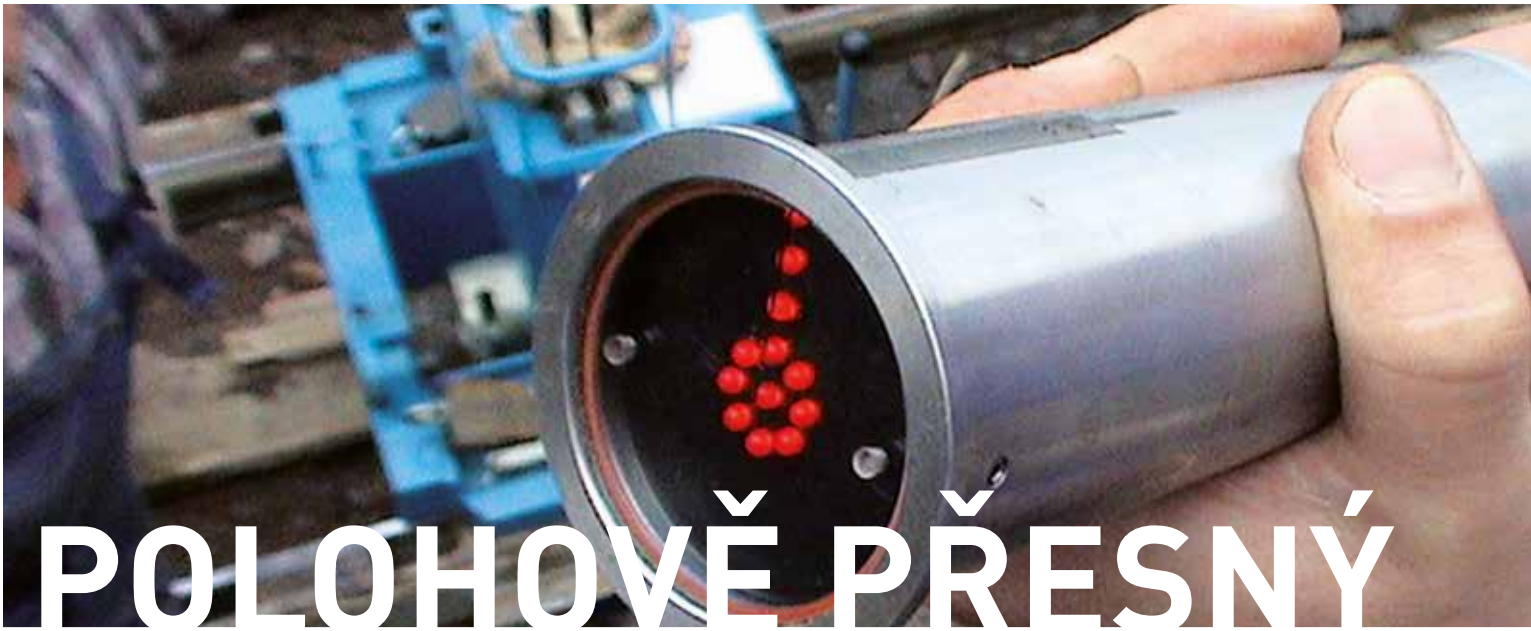

POLOHOVĚ PŘESNÝ

VÝKONNÝ

TEODOLIT

VARIABILNÍ

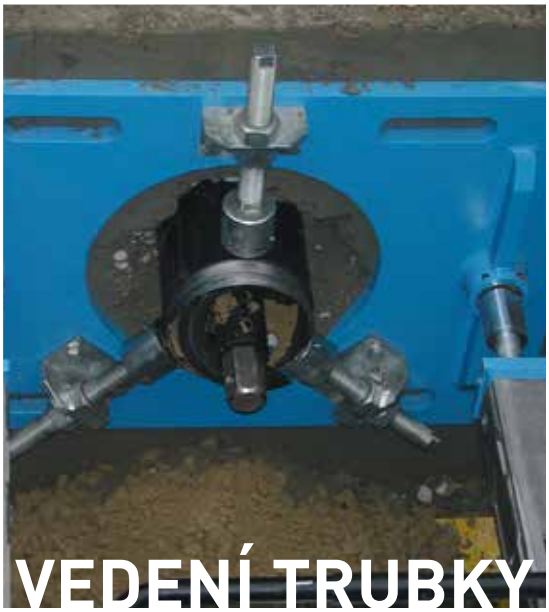
VEDENÍ TRUBKY

SILNÝ V TLAČENÍ

PŘÍSLUŠENSTVÍ
Pro všechny případy

KOMBINOVANÉ POUZDRO (LED-CÍLOVÁ TABULE/SONDA) SE STUPŇOVITOU HLAVOU
řízeně

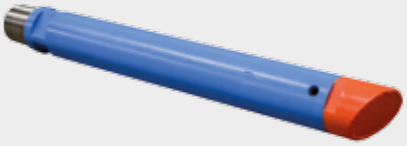

ZNOVUPOUŽITELNÁ VRTACÍ PAŽNICE

TĚŽEBNÍ ŠNEK

TRUBKA-„BOTA“

TAŽNÉ HRDLO / ADAPTÉR

SPANNFIX (UPÍNACÍ ZAŘÍZENÍ) PRO NASAZENÍ KRÁTKÝCH TRUBEK

DOTAHOVACÍ ŘETĚZ
PRO SPANNFIX

FIXACE NÁRAZU TRUBEK

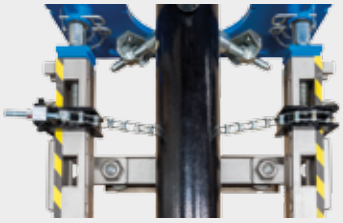

STANDARDNÍ VRTACÍ HLAVA
neřízeně

SKLOPNÁ VRTACÍ HLAVA DO SKÁLY
neřízeně

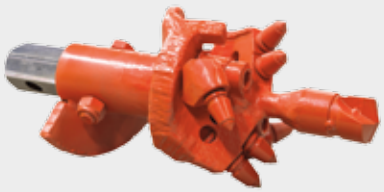

KALIBRAČNÍ ŠNEK

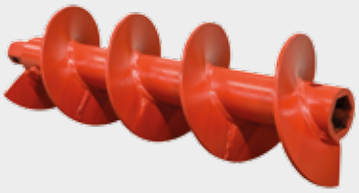

STANDARDNÍ VRTACÍ HLAVA
pro řízené postupy

VODICÍ LOŽISKO

HYDRAULICKÉ ZAŘÍZENÍ PRO UVOLŇOVÁNÍ PILOTOVÝCH TYČÍ

HYDRAULICKÁ STANICE HP-031

ORIENTACE NA VÝKON

Technické specifikace

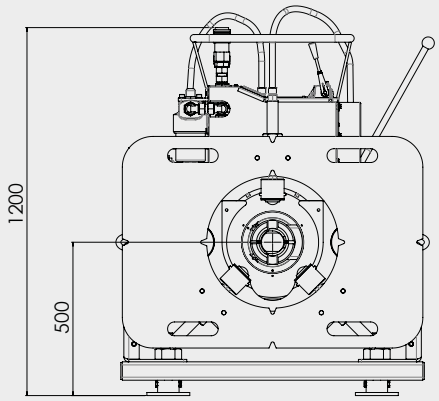

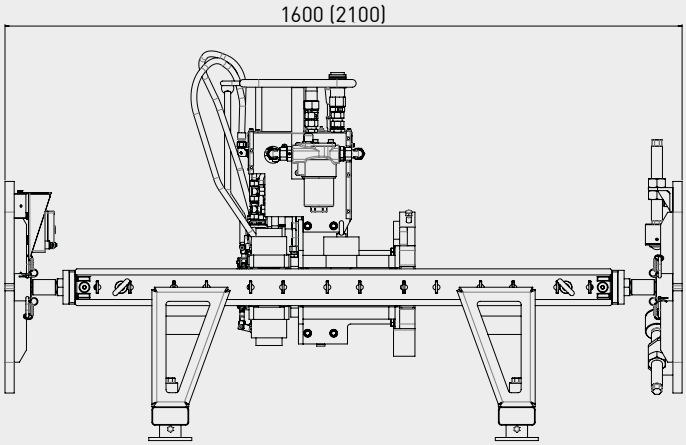

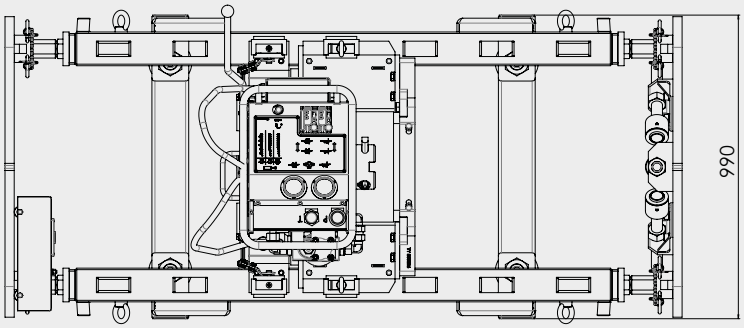

Technické údaje

GRUNDOBORE400	
Maximální tlačná síla	400 kN
Maximální tažná síla	315 kN
Zdvih válce	280 mm
Maximální rychlost posuvu	2,8 m/min
Maximální točivý moment	6.000 Nm
Maximální počet otáček vřetena	45 U/min
Maximální hydraulický tlak	250 bar
Délka x šířka x výška	2.100 x 990 x 1.200 mm
Hmotnost	1095 kg
Osová výška	500 mm
Délka startovací jámy (základní přístroj)	2,2 m
Délka cílové jámy	1,1 m
Délka pažnice / délka produktové trubky / délka pilotové tyče	1 m
Průměr pilotové tyče	88 mm
Maximální vnější průměr trubky	406 mm
Maximální délka posuvu (zavislé na půdě)	50 m

TRACTO-TECHNIK
worldwide

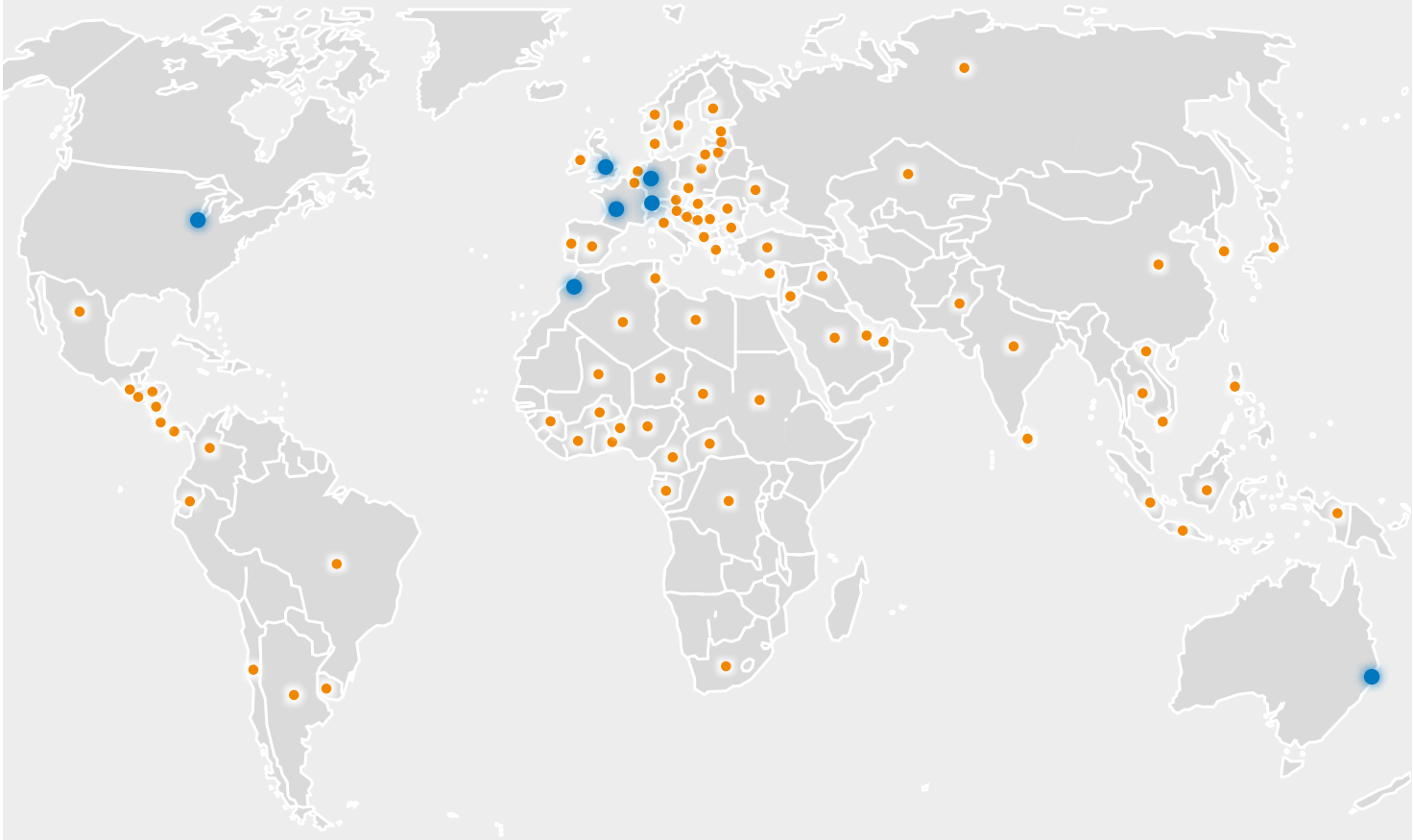

Germany
TRACTO-TECHNIK GmbH & Co. KG
TT Headquarters
Paul-Schmidt-Straße 2
57368 Lennestadt · Germany
Tel: +49 2723 808-0 · Fax: -180
export@tracto-technik.de
www.TRACTO-TECHNIK.com

Switzerland
TRACTO-TECHNIK Schweiz AG
Tel: +41 79 820 38 97
info@tracto-technik.ch
www.TRACTO-TECHNIK.ch

United Kingdom
TT-UK Ltd.
Tel: +44 1234 342566
Fax: +44 1234 352184
info@tt-uk.com
www.TT-UK.com

France
TRACTO-TECHNIK France
Tél: +33 1 60 42 49 40
Fax: +33 1 60 42 49 43
info@tracto-technik.fr
www.TRACTO-TECHNIK.fr

USA
TT TECHNOLOGIES Inc.
Tel: +1 630 851 8200
Fax: +1 630 851 8299
info@tttechnologies.com
www.TTTECHNOLOGIES.com

Australia
TT ASIA PACIFIC Pty Ltd.
Tel: +61 7 3420 5455
Fax: +61 7 3420 5855
info@tt-asiapacific.com
www.TT-ASIAPACIFIC.com

Morocco
TRACTO-TECHNIK Afrique
Tel.: +212 537 40 13 63 / 64
Fax: +212 537 40 13 65
info@tracto-technik.ma
www.TRACTO-TECHNIK.ma

Presented by your TT partner:

Interglobal Duo, s.r.o.
Tělovýchovná 1076
155 00 Praha 5 - Řeporyje
Česká republika
E-mail: zemniprotlaky@interglobal.cz
Tel: +420 233 350 593 / 679
Web: www.interglobal.cz

INSPIRING TRENCHLESS TECHNOLOGIES

No. 366510 B07 V01 Edition 08/2016 CZ
Subject to change